Терморегуляторы

terneo

простое управление теплом

С 2003 года мы выпускаем терморегуляторы terneo и, на данный момент, успешно экспортируем их в 8 стран СНГ и ЕС. Официальные представительства компании есть в Молдове, Узбекистане и России.

Высококачественные комплектующие, продуманная схемотехника и наличие термозащиты гарантируют безопасность и долговечность работы terneo. Тщательный контроль качества осуществляется путем тестирования и предпродажного испытания каждого устройства. **Гарантия 3 года.**

широкий асортимент

Для любого способа монтажа и управления: механические, цифровые, программируемые с кнопок и со смартфона термо-регуляторы. В нашем ассортимен-те имеются устройства как для бытового, так и промышленного применения.

энергоэффективность

Во всех устройствах terneo присутствуют алгоритмы энерго-сбережения. Достичь высокой экономии можно с помощью Wi-Fi-программаторов terneo. На данный момент мы активно развиваем направление Internet of Things (Интернет вещей).

уникальный дизайн

Команда технических дизайнеров продумывает внешний вид каждого терморегулятора, прежде чем отправить его в массовое производство. Терморегуляторы terneo лаконичные и хорошо впишутся в любой интерьер.

модель	температурный диапазон	200						ток
для теплого пола								
terneo ax / sx	5...45 °C	•	•	•	•	•	•	16 A
terneo pro	пол 5...60 °C воздух 5...35 °C	•	•	•	•	•		16 A
terneo s / st	5...40 °C	•	•	•	•			16 A
terneo mex	10...40 °C				•			16 A
terneo rtp	10...40 °C							16 A
terneo bx	5...45 °C	•	•	•	•	•	•	32 A
terneo b	5...40 °C	•	•	•				32 A
для инфракрасных обогревателей и конвекторов								
terneo rzx	5...35 °C	•	•	•	•	•	•	16 A
terneo pro-z	0...30 °C	•	•	•	•	•		16 A
terneo pro	5...60 °C	•	•	•	•	•		16 A
terneo srz / red	0...30 °C	•	•	•	•			16 A
terneo rz	0...30 °C	•	•	•	•			16 A
terneo vt	0...35 °C	•	•		•			16 A
terneo rol	0...35 °C		•					16 A
производственные решения								
terneo k2	–9...+99 °C	•	•					2×16 A
terneo xd	–55...+125 °C	•	•	•				16 A
terneo eg	34,0...39,0 °C	•	•		•			2,3 A
terneo tpa	–35...+999 °C	•	•		•			16 A
для электрических котлов								
terneo rk	–55...+125 °C	•	•	•				32 A
terneo BeeRT	5... 85 °C	•						2×16 A
для систем снеготаяния								
terneo kt	верхний предел 0...10 °C	•	•	•	•			16 A
terneo sn	нижний предел –20...–1 °C	•	•	•				32 A
terneo sneg		•	•					16 A

Наличие цифрового экрана

Термозащита В случае аварийного перегрева или некачественного контакта клеммм terneo выключит нагрузку и предупредит вероятный пожар.

Может работать без датчика В случае неправильного подключения, обрыве, коротком замыкании датчика вы сможете настроить роботу нагревателя по таймеру.

Блокировка кнопок

Недельное расписание нагрева

Wi–Fi

УПРАВЛЯЙТЕ ОБОГРЕВОМ С ВАШЕГО ЛЮБИМОГО СМАРТФОНА!

ON-LINE УПРАВЛЕНИЕ

Управляйте отоплением быстро и удобно, где бы вы ни были со смартфона, планшета или компьютера. Контролировать обогрев со смартфона легко и просто.

УМНОЕ РАСПИСАНИЕ

Составьте лучшее расписание в соответствии с вашим ритмом жизни. Утром теплее, ночью прохладнее, а в ваше отсутствие пусть поддерживается экономная температура.

ЭКОНОМИЯ ВРЕМЕНИ И ДЕНЕГ

Разумное потребление, как образ жизни. Сэкономьте до 50% электроэнергии благодаря оптимальному расписанию.

Буква **X** (икс) в конце имени устройства terneo означает, что им можно управлять удаленно с телефона или компьютера. Кнопки и экран пригодятся только при отсутствии Интернета.

terneo sx

пол 5...45 °C

Минималистичный дизайн terneo sx дополняет белая подсветка экрана и сенсорные кнопки, которые служат дольше обычных.

terneo ax

terneo bx

пол 5...45 °C

Использование модели на DIN-рейку уместно, если у вас теплый пол большой мощности.

Учитывая расположение регулятора в щитке автоматики, управлять им с телефона бесспорно очень удобно.

Желаете экономить с комфортом?

Программаторы позволяют создавать комфортную температуру во время присутствия и существенно экономить электроэнергию, когда никого нет в помещении и ночью.

Мы подобрали варианты управления на любой вкус: **Android** и **IOS приложение**, а также сервис **my.terneo.ru**

Загрузить с App Store

ЗАГРУЗИТЬ С Google Play

ЛЕГКОЕ И НАДЕЖНОЕ ПОДКЛЮЧЕНИЕ

Вы сможете без проблем подключить terneo к Интернету с любого IP адреса. При отсутствии интернета регулятор продолжит работу в соответствии с последними настройками из облака. **Подключение к Wi-Fi займет не более 3–5 минут.**

РЕЖИМЫ РАБОТЫ:

«Расписание» для настройки недельного графика обогрева согласно вашего ритма жизни и предпочтений. Можно добавить до 16 температурных периодов в сутки.

«Ручной» будет поддерживать единую заданную температуру постоянно.

«Отъезд» понадобится, если вы едете на некоторое время из дома. К вашему возвращению terneo восстановит вашу любимую температуру.

«Временный» для возможности изменить температуру только до конца текущего периода. После регулятор возобновит работу по расписанию.

ЕЖЕНЕДЕЛЬНОЕ РАСПИСАНИЕ

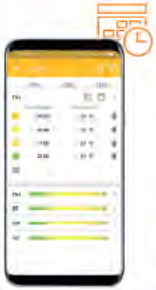

Настройка недельного расписания с телефона наглядна и удобна. Добавьте до 16 температурных периодов на каждые сутки, при этом разные температуры отображаются палитрой от синего до красного. Расписание дня можно скопировать, например, понедельник для других будних дней.

ГРАФИКИ ЭНЕРГОПОТРЕБЛЕНИЯ на my.terneo.ru

Смотрите графики температуры и энергопотребления в кВт часах за день, месяц и год. Анализируя цифры вы сможете увидеть, где используете больше электроэнергии, например, в выходные, и как использовать ее меньше.

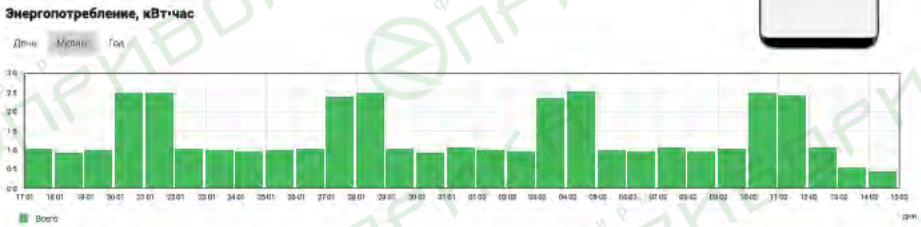

ВСЕ ТЕРМОРЕГУЛЯТОРЫ В ОДНОМ ПРИЛОЖЕНИИ

Например, у вас есть терморегуляторы дома, в офисе и на даче, а еще вы хотите помочь пожилым родителям с управлением. Предоставьте доступ другим членам семьи, определите для них уровень прав: просмотр или управление.

Функции доступные с кнопок:

- регулируемая яркость экрана в режиме ожидания
- блокировка удаленного управления
- поправка температуры на экране
- режим процентного управления в случае неисправности датчика
- обновление прошивки

terneo pro

пол 5...60 °C

воздух 5...35 °C

Недельный программируемый с кнопок терморегулятор в подрозетник. Благодаря работе по двум датчикам температуры пола и воздуха может управлять обогревом как теплого пола, так и инфракрасных обогревателей.

Доступны три режима контроля: по полу, по воздуху, по воздуху с ограничением по полу.

- интуитивно понятный интерфейс на 4 языках (ukr, ru, eng, de).
- 6 периодов температуры на будни и 2 на выходные
- функция Отъезд и Предварительный прогрев
- функция Открытого окна: в случае резкого падения температуры терморегулятор отключит обогрев
- статистика энергопотребления за день, неделю и месяц
- блокировка управления
- 2 режима работы: нагрев и охлаждение
- термозащита
- режим процентного управления в случае неисправности датчика
- поправка температуры на экране
- возможность скопировать настройки в другой terneo pro
- совместим с датчиками пола: 4.7, 6.8, 10, 12, 15, 33, 47 кОм

terneo st

Классический корпус. Наглядность и точность настройки температуры благодаря цифровому экрану.

- блокировка кнопок
- термозащита
- режим процентного управления
- поправка температуры на экране

terneo s

пол 5...40 °C

Минималистичный дизайн с белой цифровой индикацией и сенсорными кнопками.

- таймер 0,5 до 99 часов
- счетчик времени работы нагрузки
- блокировка кнопок
- термозащита
- режим процентного управления
- поправка температуры на экране

terneo b

пол 5...40 °C

Терморегулятор terneo b на 32 А для монтажа на DIN-рейку в щиток управления.

Предназначен для управления одной мощной секцией теплого пола или двумя одинаковыми секциями в одном помещении включенными параллельно.

- мощные обжимные клеммы
- корпус из самозатухающего поликарбоната
- ручное отключение нагрузки
- термозащита
- работа по таймеру

terneo mex

Механический терморегулятор с тумблером, благодаря которому сохраняются настройки.

Защита от детей, блокировка поворота регулирующего колёсика.

terneo rtp

пол 10...40 °C

Бюджетный механический терморегулятор с ручкой регулирования.

terneo rtp и mex имеют **продуманную схемотехнику**. Отсутствие сложных комплектующих надежно обеспечивает стабильную работу устройств.

КОНСТРУКТИВНАЯ ОСОБЕННОСТЬ:

терморегуляторов для теплого пола:

температура контролируется в месте расположения выносного датчика, который входит в комплект поставки. Датчик располагается между витками нагревательного кабеля в цементно-песчаной стяжке.

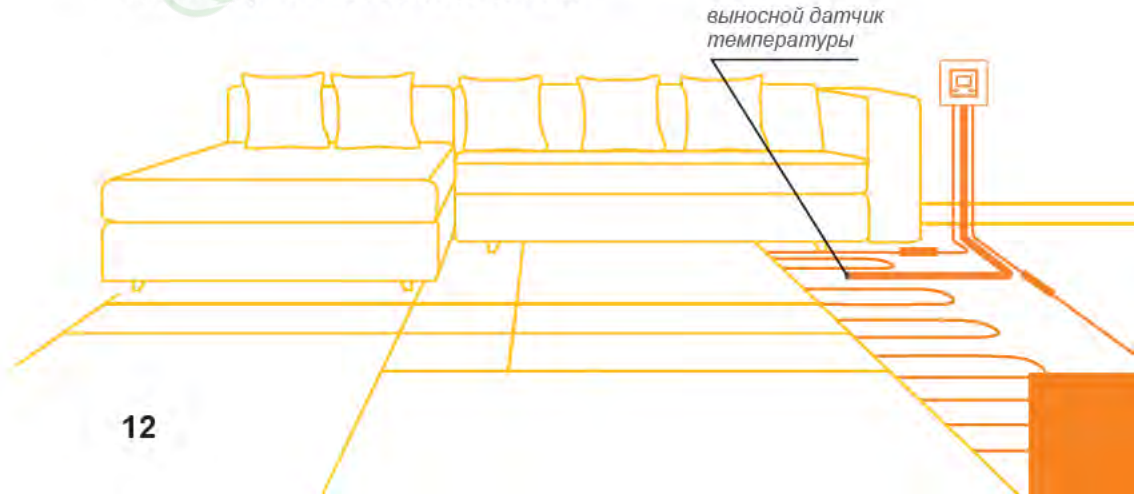

terneo pro

воздух 0...30 °C

Программируемые терморегуляторы со встроенным датчиком воздуха.

terneo pro-z

terneo rzx

Возможности Wi-Fi управления на стр. 8-9

К одному терморегулятору можно подключить несколько нагревательных панелей общей мощностью до 2000 ВА, объединив их провода. Максимальная мощность нагрузки 3000 ВА.

Возможности программируемых с кнопок terneo pro та pro-z:

- интуитивно понятный интерфейс на 4 языках (ukr, ru, eng, de)
- 6 периодов температуры на будни и 2 на выходные
- функция Отъезд и Предварительный прогрев
- функция Открытого окна: в случае резкого падения температуры терморегулятор отключит обогрев
- статистика энергопотребления за день, неделю и месяц
- блокировка управления
- 2 режима работы: нагрев и охлаждение
- термозащита
- работа по таймеру в случае неисправности датчика
- поправка температуры
- возможность скопировать настройки в другой terneo pro

terneo rz

Оптимальный выбор терморегулятора с питанием через евророзетку.
Выносной датчик температуры.

terneo srz

Белая индикация

terneo srz red

Красная индикация

Современный и компактный корпус terneo srz
Сенсорные кнопки долговечны и лаконичны
Яркость экрана в режиме ожидания регулируется.

Функции terneo rz и srz:

- таймер от 0,5 до 99 часов
- счетчик времени работы нагрузки
- режимы работы: нагрев и охлаждение
- блокировка управления
- термозащита
- робота по таймеру
- поправка температуры на экране

terneo vt

воздух 0...35 °C

Классический цифровой терморегулятор для инфракрасных обогревателей.

- блокировка управления
- термозащита
- поправка температуры на экране
- защита от частых переключений

terneo rol

воздух 0...35 °C

Бюджетный механический терморегулятор с ручкой регулировки для инфракрасных обогревателей.

- термозащита
- защита от частых переключений

КОНСТРУКТИВНАЯ ОСОБЕННОСТЬ

терморегуляторов для инфракрасных обогревателей:

датчик температуры встроен в корпус и измеряет температуру воздуха рядом с местом, где расположен терморегулятор.

настенный обогреватель

Для корректного измерения температуры необходимо **внести в меню мощность подключенной нагрузки**.

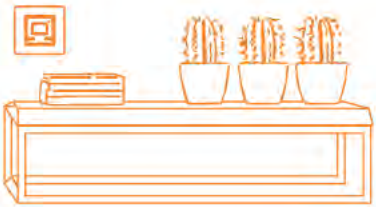

terneo xd

–55...+125 °C

Для управления холодильниками, кондиционерами и вентиляцией.

- мощные обжимные клеммы
- гистерезис 0,5-25 °C
- термозащита
- режим процентного управления
- поддерживает цифровой (DS18B20) и аналоговый (R10) датчики

terneo tpa

–35...+999 °C

Предназначен для контроля высокотемпературных производственных процесов в сочетании с термоэлектрическим преобразователем термопарой ТХА (не входит в комплект).

Может поддерживать температуру в широком диапазоне: от –35 до +999 °C.

- поддерживает термопару ТХА
- гистерезис 1–100 °C

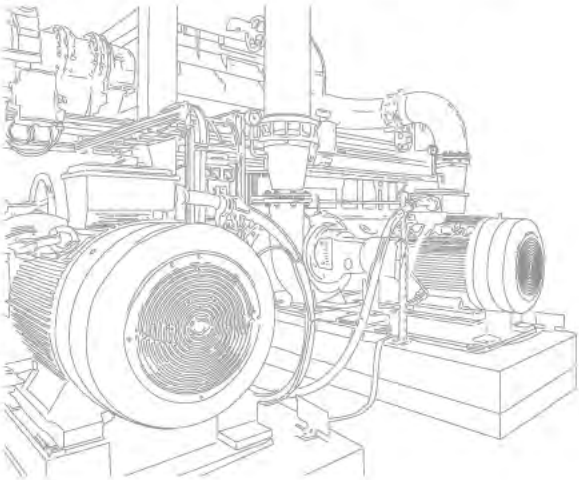

terneo k2

–9...+99 °C

terneo k2 может отдельно управлять двумя зонами нагрева или охлаждения. Если датчики обоих каналов расположить в одном месте и на один канал подключить нагрев, а на другой — охлаждение, то температуру можно поддерживать в нужных пределах круглый год.

- режимы работы: нагрев и охлаждение
- термозащита
- гистерезис 1–30 °C

terneo eg

34,0...39,0 °C

Благодаря симисторному управлению, ПИД-алгоритму и функции самообучения достигается точность поддержания температуры в инкубаторе 0,02 °C. Соединительный провод датчика — 2 м.

- звуковая сигнализация критического отклонения температуры
- функция блокировки не позволит случайно нарушить режим инкубации
- термозащита
- поправка температуры на экране

terneo rk

–9...+99 °C

универсальный

Мощный терморегулятор terneo rk на 32 А для котла, систем нагрева или защиты водопровода от замерзания. Рекомендуется использовать при модернизации старого электрокотла для повышения экономичности и уровня комфорта.

- мощные обжимные клеммы
- гистерезис 0,5–25 °C
- термозащита
- робота по таймеру при неисправности датчика

terneo BeeRT

5...85 °C

для теновых и электродных (ионных) котлов

terneo BeeRT — точность измерения и широкий диапазон регулировки температуры. Основное управление температурой осуществляется по температуре обратки, а по температуре подачи обеспечивается защита котла.

- управление циркуляционным насосом
- возможность подключения внешнего программатора

Все терморегуляторы terneo изготовлены в корпусе из самозатухающего поликарбоната

terneo kt

снеготаяние на крыльце

terneo sn

верхний 0...10 °C
нижний –20...–1 °C

Терморегуляторы **terneo sn, kt** и **sneg** экономно обеспечивают таяние льда и снега во дворе.

terneo sneg

эффективное снеготаяние

Благодаря датчику осадков **OSA** система снеготаяния работает более **экономично** и только когда это действительно необходимо.

Нагрев включается, когда температура воздуха попадает в установленные пределы и **датчик осадков OSA** диагностирует наличие льда или снега. Когда осадки прекратятся, воспользуйтесь пост-прогревом для полного удаления осадков.

ОСОБЕННОСТЬ РАБОТЫ терморегуляторов для снеготаяния — нагрев включается, когда температура находиться между верхней и нижней границами температур.

- термозащита
- работа по таймеру при неисправности датчика
- поправка температуры на экране

Оригинальная рамка terneo

Выпуск собственной оригинальной рамки стал новым этапом развития бренда terneo. Команда инженеров тщательно разрабатывала и тестировала ее конструкцию. Дизайн рамки разработан в духе минимализма и отлично впишется в любой современный интерьер.

белый слоновая кость

белый слоновая кость

Цветовые решения — **белый** и **слоновая кость.**

Габариты: 85 x 80 мм

На выбор terneo комплектуется двумя видами рамок: **оригинальной рамкой terneo** или **рамкою Schneider-Electric** серия Unica Basic.

Адаптер terneo

Простой, доступный и эстетичный накладной монтаж терморегулятора без дополнительных хлопот!

Адаптер незаменим если:

- не хотите штробить стену и выполнять достаточно сложные работы по прокладке канала для электропроводки в стене.

- ремонт в помещении уже сделан и портить обои или другим способом нарушать выполненную отделку не хочется.

- необходима установка поверх кафельной кладки, используя специальное сверло для того, чтобы сделать аккуратные отверстия под крепежные шурупы.

- в частных домах и коттеджах, где многие типы стен и утеплителей не позволяют «утопить» в них электропроводку из-за пожароопасности

Дизайн адаптера разработан для накладного монтажа терморегулятора terneo в оригинальной рамке terneo.

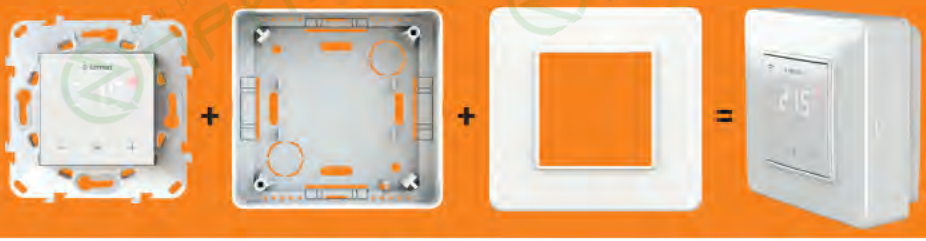

Цветовые решения — **белый** и **слоновая кость** позволят выбрать адаптер под цвет вашего регулятора.

Габариты: 85 x 81 x 28,5 мм

Датчики

● датчик в комплекте ● совместим

модель	аналоговый R10		цифровой D18			другие датчики
	3 м	4 м	3 м	4 м	4 м в термоусадке	
ax / sx	●	●	●	●	●	
pro	●	●	●	●	●	встроенный
s / st	●	●	●	●	●	
mex	●	●				
rtp	●	●				
b / bx	●	●	●	●	●	
rzx						встроенный 0,1 м
pro-z						встроенный 0,1 м
srz / srz red						встроенный 0,1 м
rz / rz 2m						встроенный 0,1 м
rol						встроенный
vt						встроенный
k2			●	●	●	
xd	●	●	●	●	●	
eg						встроенный 2 м
rk	●	●	●	●	●	
BeeRT			●	●	●	
kt	●	●	●	●	●	
sn	●	●	●	●	●	
sneg	●	●	●	●	●	осадков OSA 10 м
tpa						термопара TXA (не входит в комплект)

R10
NTC 10 kΩ
25 °C

D18 в термоусадке
DS18B20
мягкий провод

D18
DS18B20

OSA
NTC 10 kΩ
25 °C

ПРИБОРИКА фирма